Thermoglance®
IL CRISTALLO CHE RISCALDA
VIVERE BENE È UNA QUESTIONE DI CLIMA E DI BELLEZZA

VETRO
CHE RISCALDA
E ARREDA

I veri traguardi della tecnologia sono quelli in cui è evidente il beneficio, mentre la tecnologia sparisce. **Thermoglance** è uno di questi.
Gli spazi più rappresentativi e meglio arredati potranno essere riscaldati da **eleganti radiatori in vetro**, che con la loro trasparenza e la loro fisicità miglioreranno l'estetica dell'ambiente in cui si trovano.

TOTALE BENESSERE

Proprio come il sole **Thermoglance** funziona attraverso i raggi infrarossi che riscaldano prevalentemente gli oggetti e le superfici senza interferire con l'atmosfera. Questo permette di avere una distribuzione omogenea del calore quindi un assoluto **benessere** per il corpo umano evitando la spiacevole sensazione di avere la testa calda e i piedi freddi. Il sistema a irraggiamento dona calore lasciando aria salutare, senza polvere e con la sua naturale umidità, quindi anche le persone che soffrono di allergia o hanno la gola facilmente irritabile possono respirare liberamente.

TECNOLOGIA INVISIBILE PER UN CONFORT MOLTO TANGIBILE

I **radiatori elettrici Thermoglance** sono costituiti da due lastre da 6 mm di vetro trasparente termicamente trattate e stratificate per una **totale sicurezza** e protezione. La loro superficie raggiunge una temperatura di circa 75° C e al contrario dei normali termosifoni la trasmissione energetica è del 70% per irradiazione e solo il 30% per convezione. Con questa temperatura relativamente bassa si ottiene il **massimo confort di riscaldamento** caratterizzato da una delicata sensazione di tepore e senza nessun rumore o odore, inoltre il rendimento è prossimo al 100%, dal momento che il calore si forma nello stesso punto in cui viene utilizzato.

TUTTI I VANTAGGI DELLA SEMPLICITÀ

ECOLOGICO: *vetro, energia elettrica, alto rendimento*, sono tutti elementi che contraddistinguono **Thermoglance** come prodotto ecologico e rivolto al risparmio energetico.

DESIGN: Grazie alla trasparenza e alla compattezza, Thermoglance si abbina egregiamente sia alle situazioni moderne che classiche e dove serve valorizzare preziose superfici materiche.

FACILITÀ DI PULIZIA E IGIENE: Le superfici piane sono le più facili da pulire. Inoltre le correnti convettive sono ridotte al minimo, così la polvere e le conseguenti allergie sono quasi eliminate.

GESTIONE SEMPLICE: Basta accendere il Thermoglance in qualsiasi momento per riscaldare quanto volete, **nessuna manutenzione**, **nessuna complicazione**.

MASSIMA VERSATILITÀ: Appoggiato a terra o fissato al muro con eleganti supporti, Thermoglance si adatta a tutte le necessità con il minimo ingombro, diventando anche un pratico **scaldasalviette** per il bagno.

SILENZIOSITÀ E AFFIDABILITÀ: La natura di generatore di calore allo stato solido, **senza fluidi o parti in movimento**, praticamente annulla la possibilità di rumori e riduce a zero quella di guasti.

MODA

CROMO | **CHROME**

CROMO OPACO | **MATT CHROME**

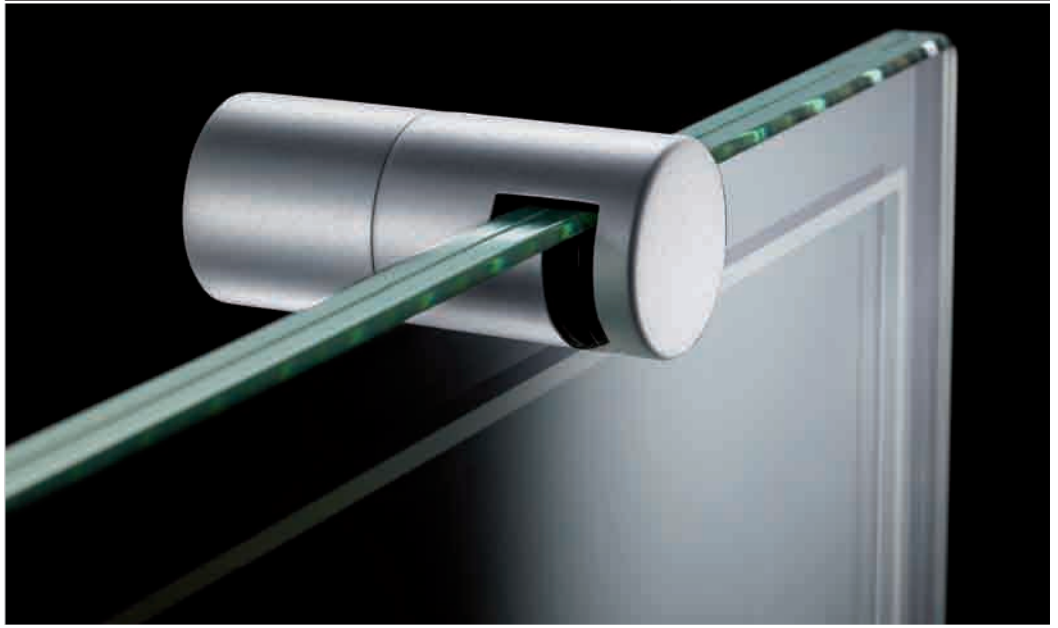

ACCESSORI E FINITURE

ORO | **GOLD**

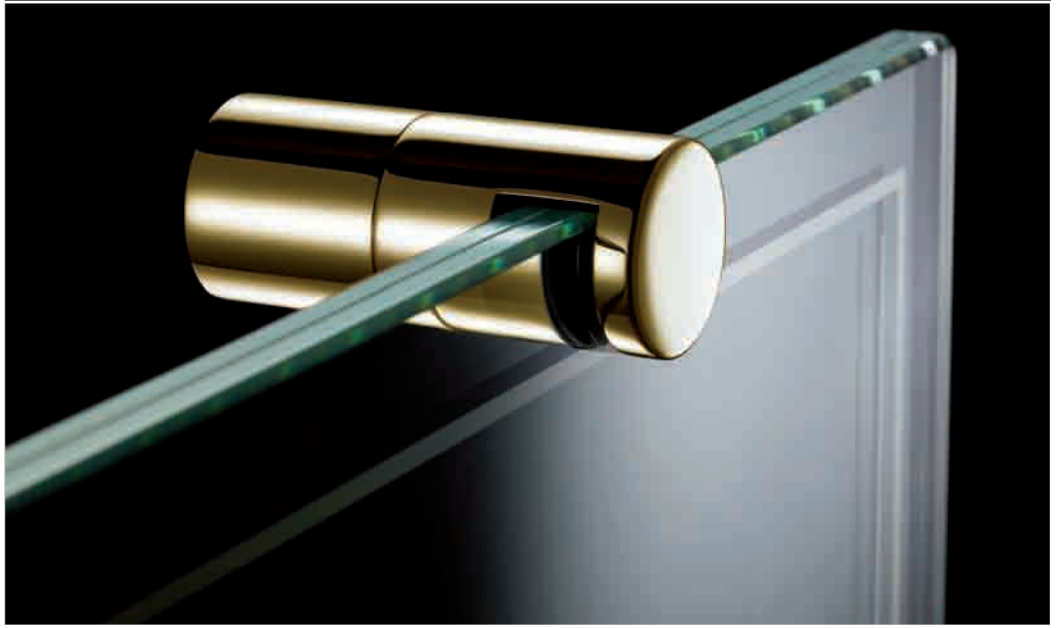

SIMIL INOX SATINATO | **BRUSHED STAINLESS STEEL**

SCHEDA TECNICA

Mod.	X mm	Y mm	Kg	Watt	Generale
5641021000	400	1000	20	330	230 Volt Class II IPX4 CE
5641521000	400	1500	26	510	
5660421000	600	400	15	200	
5660821000	600	800	22	450	
5661221000	600	1200	31	700	
5661521000	600	1500	37	900	

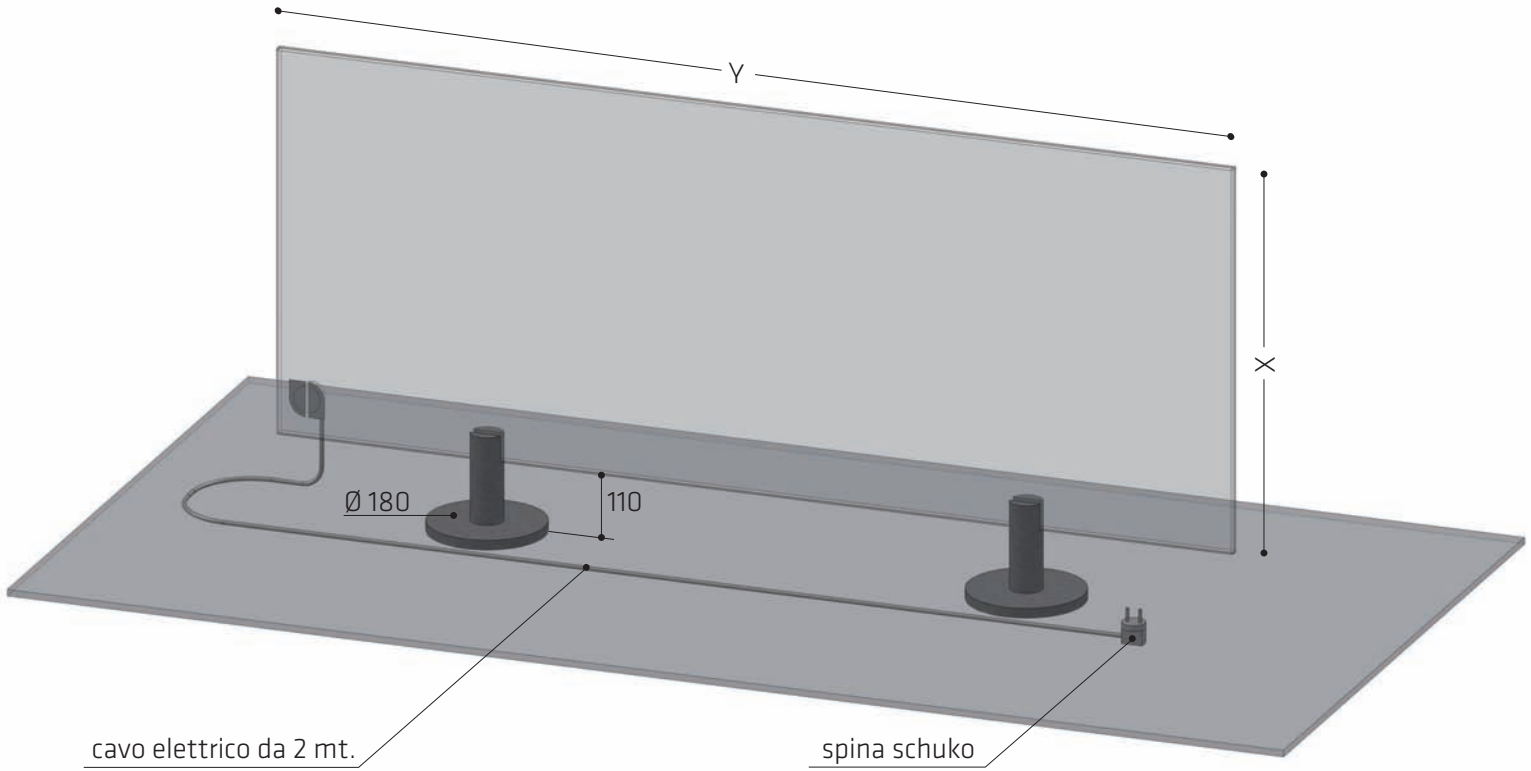

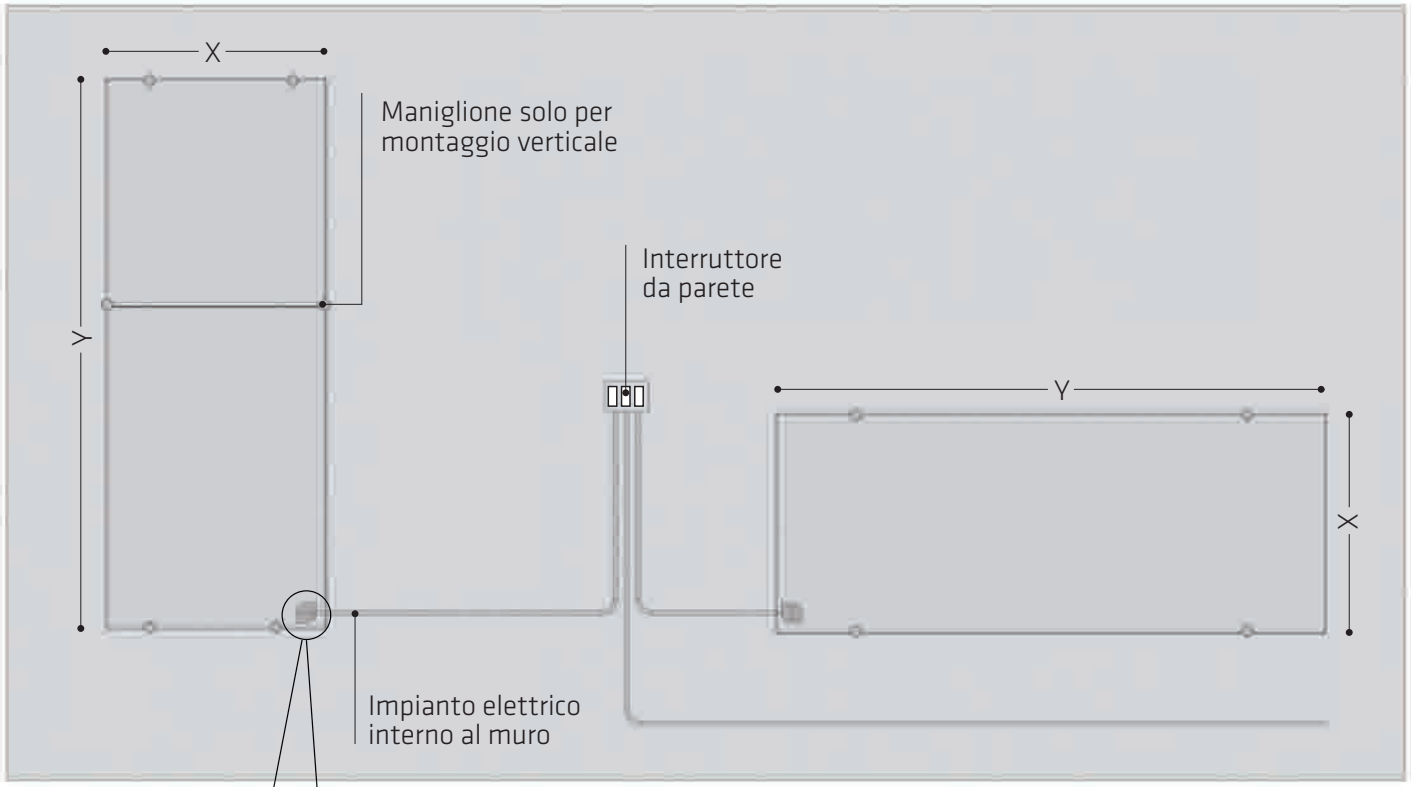

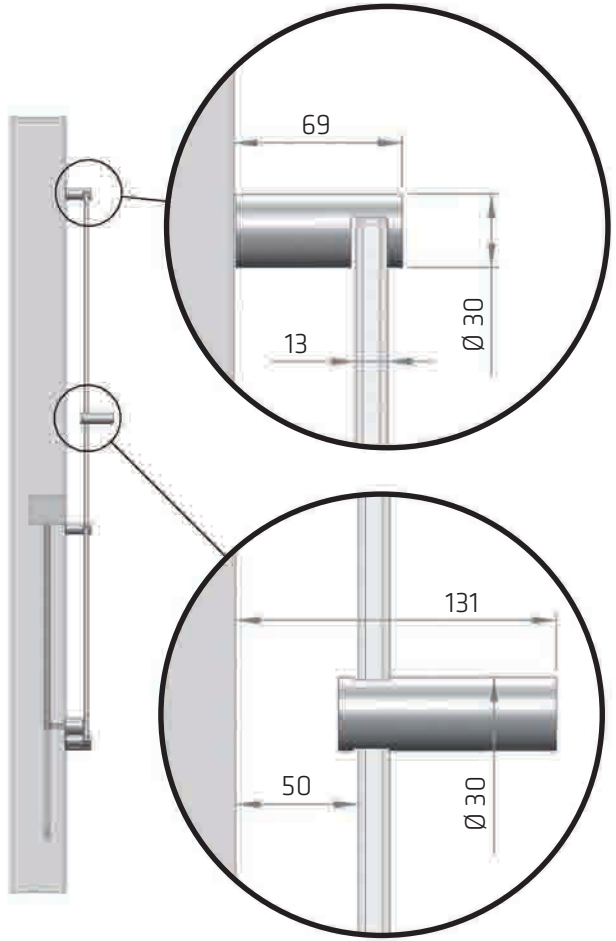

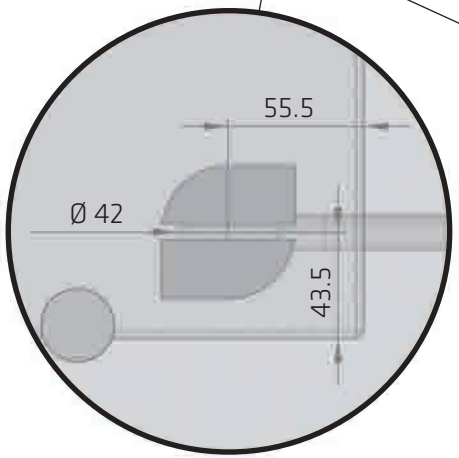

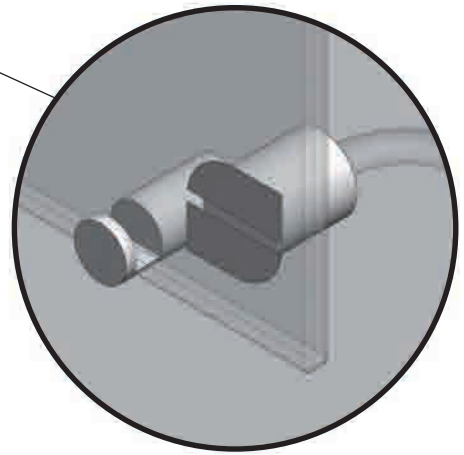

REGOLARE LA TEMPERATURA

L'impianto di alimentazione del vostro Thermoglance può essere controllato a piacere da un cronotermostato dedicato o da un sistema domotico centralizzato in modo da accendere e spegnere automaticamente il radiatore e regolare la temperatura dell'ambiente.

DETTAGLIO COLLEGAMENTO ALL'IMPIANTO

Per evitare la vista di cavi, spine , prese di corrente ed ottenere un perfetto risultato estetico di Thermoglance, bisogna eliminare la spina e predisporre un installazione fissa del radiatore in modo che il cavo di alimentazione vada direttamente nell'impianto elettrico. L'eliminazione della spina comporta l'inserimento di un interruttore nell'impianto elettrico di alimentazione per poter accendere e spegnere il radiatore. Un apposito accessorio completa il collegamento.

NOTE TECNICO INFORMATIVE

Cos'è il riscaldamento per convezione?

Abbiamo un riscaldamento per convezione quando i termosifoni riscaldano l'aria della stanza, questa generando un moto convettivo si alza e va a lambire gli oggetti ai quali cede calore, quindi raffreddandosi ricade a terra per ricominciare nuovamente il ciclo.

Come ben sappiamo questo sistema comporta correnti d'aria secca che trasportano polvere e batteri. Non è tanto il calore (*energia*), ma l'aria calda che va in alto ,quindi con il sistema a convezione avremo aria calda in alto e più fredda in basso.

Cos'è il riscaldamento per irraggiamento?

Proprio come nel sole, il riscaldamento per irraggiamento è multi-direzionale e funziona attraverso i raggi infrarossi che riscaldano prevalentemente gli oggetti e le superfici opache senza interferire con l'atmosfera. Questo permette di avere una distribuzione omogenea del calore quindi un assoluto benessere per il corpo umano evitando la spiacevole sensazione di avere la testa calda e i piedi freddi. Il sistema a irraggiamento dona calore lasciando aria salutare, senza polvere e con la sua naturale umidità, quindi anche le persone che soffrono di allergia o hanno la gola facilmente irritabile possono respirare liberamente.

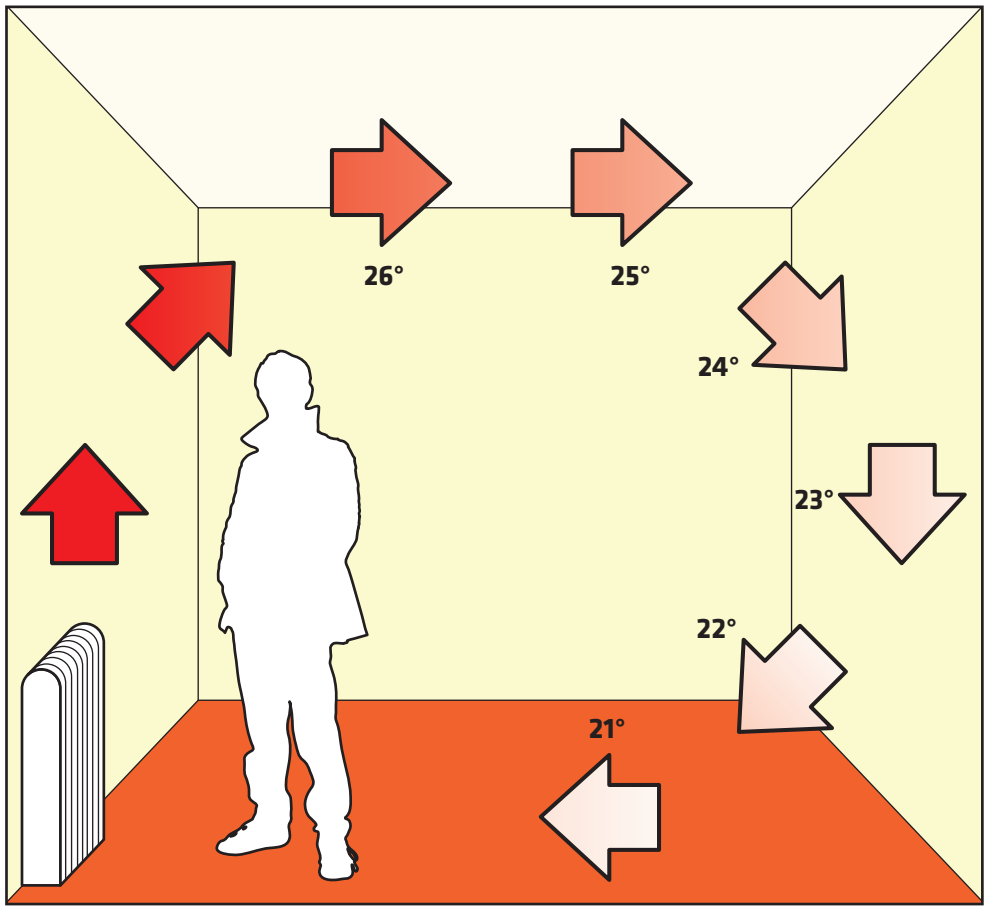

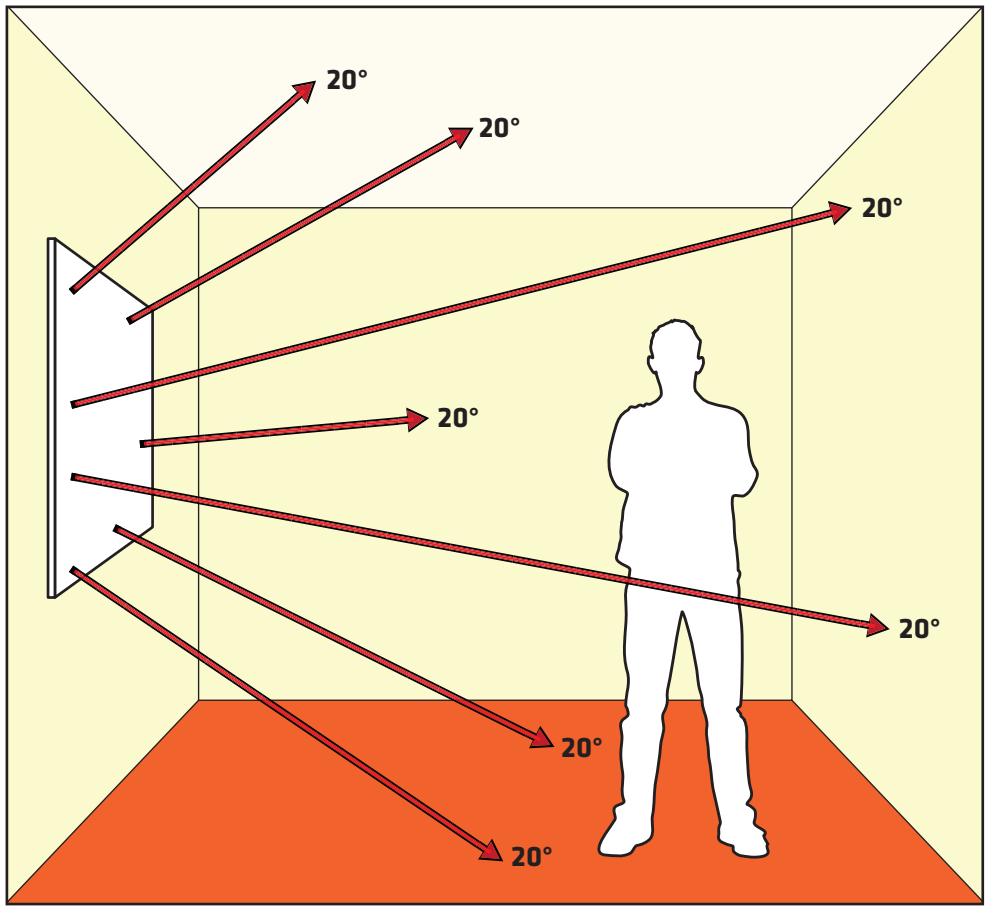

Come è fatto e come funziona?
Thermoglance è un radiatore elettrico in vetro trasparente che funziona per irraggiamento. È costituito da due lastre di vetro termicamente trattate e stratificate, con una particolare tecnologia Laser si ottiene la resistenza trasparente che si riscalda con la corrente elettrica. L'apparecchio si presenta come un unico elemento molto compatto e indistruttibile, senza fluidi interni provvisto di un cavo da 2 metri e spina tipo schuko che lo alimenta in modo continuo con la normale corrente di rete. Una spia luminosa indica il funzionamento e in solo 10/15 minuti è già in temperatura.
A differenza delle comuni stufette elettriche che hanno resistenze molto calde, Thermoglance funziona a temperature relativamente basse, quindi il calore è estremamente delicato e piacevole senza rumore e odore.

Quanto spazio può riscaldare Thermoglance?
Il fabbisogno energetico per riscaldare l'ambiente domestico (*altezza media 3 mt*) varia da 100 a 150 watt/m^2 e questo valore dipende principalmente dall'isolamento della costruzione e dal clima locale. Esempio: Stanza 3 x 3 metri = 9 m^2 x 100 watt = 900 watt di fabbisogno energetico In questo caso Thermoglance 600 x 1500 da 900 watt è sufficiente. Questa è un indicazione, per maggiore precisione raccomandiamo di rivolgersi ad un progettista termo tecnico.

Quanto consuma?
Esempio: Costo medio corrente elettrica in Italia €/ kwh 0,20 x 900 watt /1000 = 0,18 Euro / ora Thermoglance 600 x 1500 da 900 watt costa 0,18 Euro ogni ora di funzionamento.

Si può installare nel bagno vicino alla doccia?
Thermoglance è utilissimo nel bagno, basta rispettare le regole che stabiliscono la distanza minima dalle fonti di acqua , dalla doccia o dalla vasca da bagno.

Si possono appoggiare panni o asciugamani direttamente sui radiatori elettrici?
Thermoglance dispone di pratici maniglioni porta-salviette per appoggiare asciugamani o indumenti vari. Non è possibile coprire o appoggiare panni o asciugamani direttamente sui radiatori elettrici in quanto si causano surriscaldamenti che possono provocare danni e la rottura del radiatore stesso. Ogni radiatore è provvisto della dicitura ATTENZIONE: NON COPRIRE.

Quale temperatura massima raggiunge?
Durante il funzionamento Thermoglance raggiunge circa 75° C; anche se questa temperatura può sembrare alta il vetro essendo un isolante non rilascia calore immediato, così è possibile toccare il radiatore senza pericolo. È il vetro che fa la differenza.

Emette onde elettromagnetiche?
Il circuito elettrico di Thermoglance emette onde elettromagnetiche che sono paragonabili a quelle di qualsiasi elettrodomestico che avete in casa.

Cosa succede se il vetro si rompe?
Per il fatto che abbiamo due lastre stratificate, anche se si rompe il vetro, questo rimane completamente intatto senza briciole e senza pericolo di scosse elettriche.

È un prodotto sicuro?
Thermoglance ha superato tutti i test e ottenuto le certificazioni dai più importanti Enti che confermano la totale sicurezza del prodotto e il completo rispetto delle normative.

Quanto dura?
Thermoglance non ha parti in movimento che si possono consumare e nessuna manutenzione necessaria. La bassa temperatura di funzionamento conferisce una durata praticamente illimitata.

È facile da installare?
Thermoglance è un apparecchio "*plug & play*", può essere facilmente fissato a muro o a pavimento, una volta installato potete collegarlo ad una normale presa elettrica e già funziona.Ogni radiatore è provvisto di un manuale multilingua con chiare spiegazioni per l'uso e il montaggio.

Perché Thermoglance è economicamente vantaggioso?

- Nei periodi di mezza stagione e quando necessario, si può riscaldare il bagno in pochi minuti senza accendere l'impianto centrale, oppure creare "*isole di calore*" nella casa.
- Il riscaldamento per irraggiamento rispetto a un sistema tradizionale, permette un risparmio di energia dovuto al fatto che con una temperatura ambiente inferiore di 3° C, si ha la stessa sensazione di calore. Ogni grado centigrado corrisponde a circa il 5% del consumo, quindi un risparmio del 15%.
- Thermoglance ha un rendimento prossimo al 99 % quindi consuma solo il necessario per ottenere la temperatura desiderata. Il sistema tradizionale a combustione non supera 80%.
- Thermoglance non necessita di nessuna manutenzione e controllo periodico.
- Si può sfruttare l'energia proveniente da fonti rinnovabili come i pannelli fotovoltaici.
- Il costo di un impianto elettrico è approssimativamente ¼ rispetto all'equivalente impianto idraulico.

Sommando tutto è evidente un vantaggio reale.

Thermoglance®

IL CRISTALLO CHE RISCALDA

Made by:

Asola Vetro Srl
Via Mantova, 121 - 46041 Asola (MN) - Italy
Ph. +39 0376 710310
Fax +39 0376 720372

www.thermoglance.com
info@thermoglance.com

Si ringrazia: **Agape Srl** | **Calzavara Arredamenti** | **Baldi Design** | **Danese Milano** | **Fossati** | **Arredamenti Globo Ceramica** | **Luceplan** | **OF Interni** | **Sahco** | **Serralunga** | **Sturm und Plastic**